Մետաղապլաստե վիտրաժ (Վ-2)

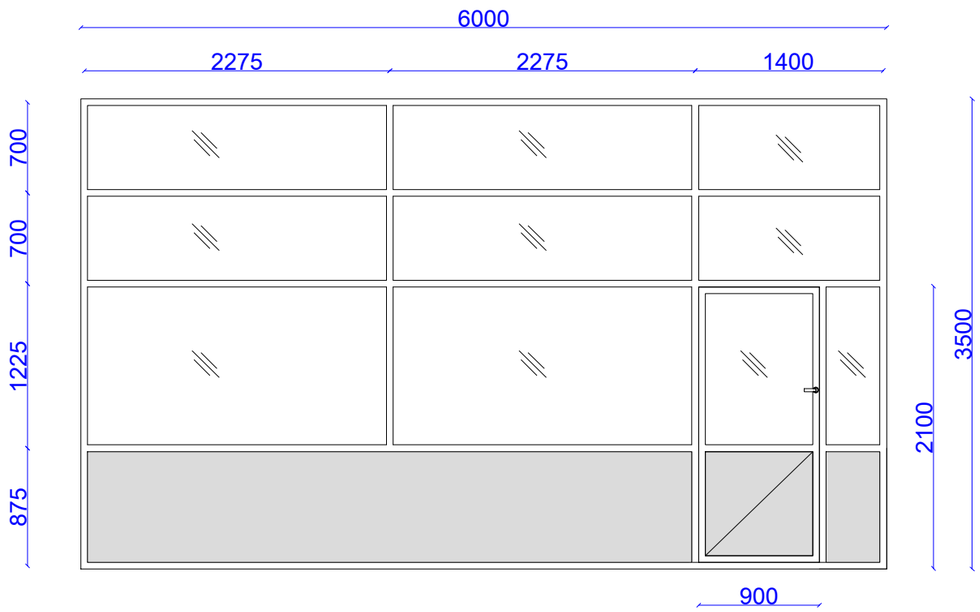

Սպասարկման սեղան

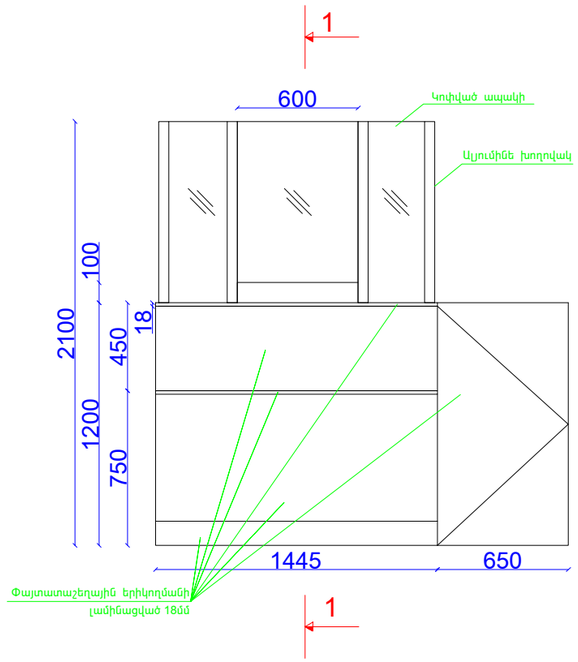

Կտրվածք 1-1

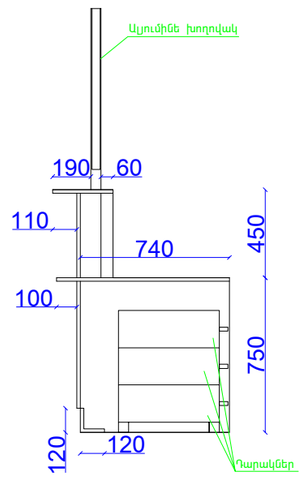

Հ/Հ	ԷԼԵՄԵՆՏԻ ԱՆՎԱՆՈՒՄԸ	Չափման միավորը /մ/	Արժեքը /կգ/
	Մետաղոպլաստե վիտրաժ Վ-2		
1.	Մետաղոպլաստե վիտրաժ	մ²	19.20
2.	Մետաղոպլաստե դուռ	մ²	1.90

Հ/Հ	ԷԼԵՄԵՆՏԻ ԱՆՎԱՆՈՒՄԸ	Չափման միավորը /մ/	Արժեքը /կգ/
	Սպասարկման սեղան		
1.	Սպասարկման սեղան	հատ	6
2.	Դռնակ	հատ	2

				Երևան քաղաքի էրեբունի վարչական շրջանի վարչական շենքի հիմնանորոգում Պատվիրատու՝ Երևանի քաղաքապետարան Պատվեր՝ «ԵՔ-ՊԸԱՇՁԲ - 13/92»			
ՆԳՃ	Հ.Հովսեփյան						
Նախագծ.	Ա.Եդիգարյան			Ճարտարապետաշինարարական մաս	Փուլ	Թերթ	Թերթեր
				Մետաղոպլաստե վիտրաժ Վ-1, սպասարկման սեղան, աշխատանքային ծավալներ	«ՍՈՒՖԵՏ» ՍՊԸ		